外周にローレット目加工の事。
アヤ目　m0.3~0.8

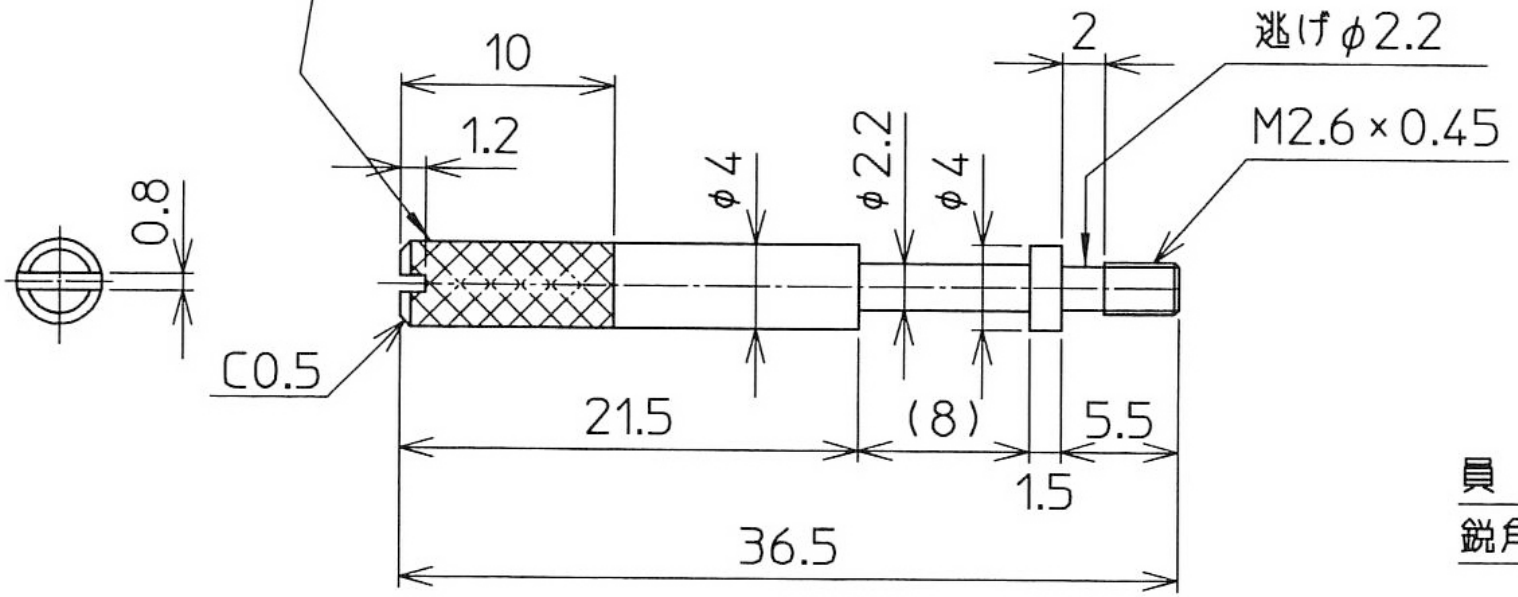

員　　数：
鋭角除去：C0.2

(御注意)
本手締めネジは、2本/1組で使用の事。

RoHS Compliant

MORETHANALL
PCB CONNECTORS
Cable ASSEMBLIES
煜倫股份有限公司
www.morethanall.com

DRAWING BY CY		TOLERANCES ARE
CHECKED BY GENIUS		X. ±
UNIT / mm	SCALE 1 : 1	.X ±
		.XX ±
		.XXX ±
DATE		ANG ±
SIZE A4	PPOJECTION	

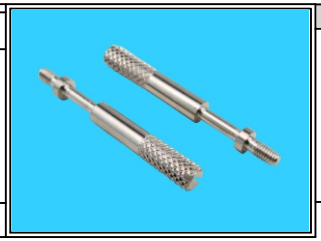

ORDER INFORMATION

TS-3605-M26-LF

SERIES
TOTAL LENGTH 36.5mm
FIRST SECTION LONG 5.5mm
M2.6
LEADFREE

DESCRIPTION: